Sensor-LED-Außenleuchte

L 240 S

Edelstahl
EAN 4007841 010461
Art.-Nr. 010461
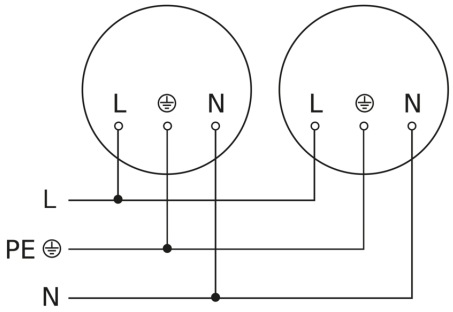
Schaltplan